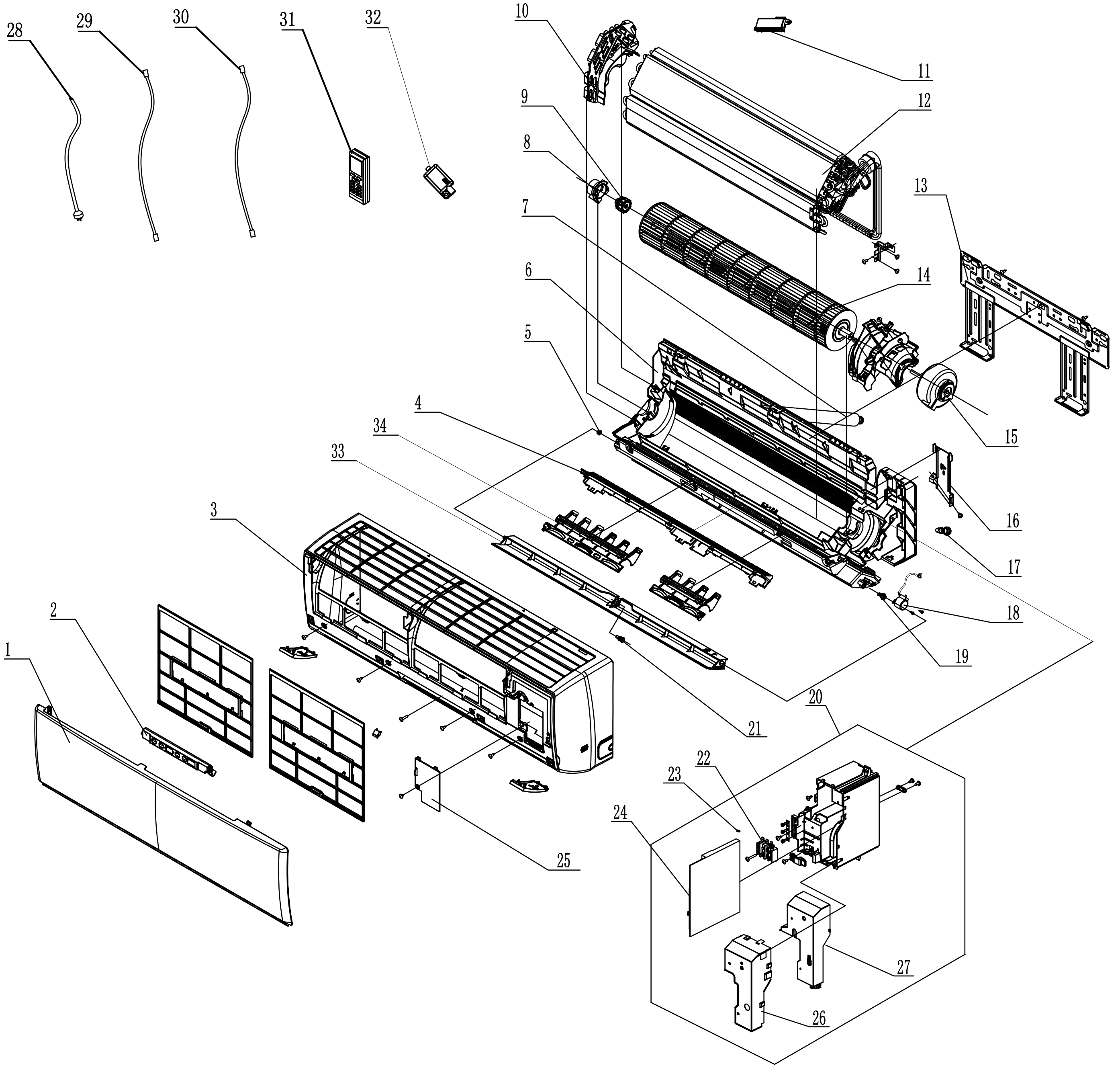

序号	物料英文名	物料名称	
34	Air Louver	扫风叶片	2
33	Guide Louver	导风板	1
32	Test Board Assy	检测板部件	
31	Remote Controller	遥控器	
30	Connecting Cable	橡套软线(A型/两芯)	
29	Connecting Cable	橡套软线(A型/三芯)	
28	Power Cord	电源线	
27	Electric Box Cover	电器盒盖	
26	Shield Cover of Electric Box Cover	电器盒盖屏蔽盖	
25	Electric Box Cover Sub-Assy	电器盒盖组件	
24	Main Board	主板	
23	Jumper	跳线帽	
22	Terminal Board	接线板	
21	Axile Bush	轴套	
20	Electric Box Assy	电器盒部件	
19	Crank	曲轴	
18	Stepping Motor	步进电机	
17	Rubber Plug (Water Tray)	接水盘胶塞	
16	Connecting pipe clamp	连接管压板	
15	Fan Motor	电机	
14	Cross Flow Fan	贯流风叶	
13	Wall Mounting Frame	壁挂板	
12	Evaporator Assy	蒸发器部件	
11	Cold Plasma Generator	冷等离子发生器	
10	Evaporator Support	蒸发器角形架	
9	O-Gasket sub-assy of Bearing	轴承胶圈组件	
8	Ring of Bearing	轴承胶圈座	
7	Drainage Hose	排水管	
6	Rear Case assy	底壳部件	
5	Left Axile Bush	左轴套	
4	Helicoid Tongue	蜗舌	
3	Front Case Assy	面板体部件	
2	Display Board	显示板	
1	Front Panel Assy	面板部件	

标记	处数	分区	更改文件号	签名	年月日
设计	山	20121102	标准		
审核			数据审核		
会签			批准		
签			准		

产品型号 GWH09QB-K3NNA1A/I

图样标记				重量	比例
S					

共 1 页 第 1 张

GREE

爆炸图

物料编码 GWH09QBK3NNA1AI.BZ000000

发放单位		
13	标管	
201	家工	√
22	质控	
24	采购	
29	出口	
361	商工	
43	钣金	
44	喷塑	
46	两器	
47	管一	
48	模具	
49	筛选	
50	控制	
51	空四	
55	管二	
58	试制	
61	巴西	
62	重庆	
63	合肥	

是否属于客户化物料	
是	
否	√

使用范围	
通用	
出口	√
内销	

地点		状态
管一		是否需再加工
管二		是否需再加工

借通用登记

物料状态	
	钣金
	喷塑
	两器
	管路
	机加件
	采购
	注塑
	喷涂
	丝印
	控制
	预装
	下料
	发泡
	壳管

图框:A2